Dane aktualne na dzień: 20-04-2024 04:42

Link do produktu: https://sklep.rena.rzeszow.pl/wozek-toaletowy-transportowy-fs-692-timago-p-439.html

Wózek toaletowy transportowy FS 692 Timago

Cena	**524,59 zł**
Dostępność	**Dostępny**
Czas wysyłki	**24 godziny**
Numer katalogowy	**FS 692**
Producent	**Timago**

Opis produktu

Wózek toaletowy transportowy FS 692 Timago

Transportowo-toaletowy wózek o idealne rozwiązanie dla osób starszych i niepełnosprawnych, które na co dzień mają problem z samodzielnym korzystaniem z toalety.

Wózek toaletowy na kółkach został wyposażony w pojemnik sanitarny, a więc może pełnić również funkcje przenośnej toalety. Konstrukcja została tak opracowana, że umożliwia również najazd na toaletę.

Co wyróżnia ten wózek?

Świetnie dopasowany do pacjenta: Świetnie dopasowany nie tylko względem wagi pacjenta. Został wyposażony również w podłokietniki z funkcją wyjmowania oraz odsuwane podnóżki co zapewnia komfort pacjentowi podczas wsiadania i wysiadania z wózka.

Lekki, a zarazem wytrzymały: Pomimo stalowej konstrukcji **wózek** waży zaledwie 10,6 kg. Jest to bardzo ważne dla osób, które często się przemieszczają. Cała konstrukcja posiada opcje złożenia, co znacznie ułatwia transport oraz przechowywanie.

Dobrze się prowadzi: Wózek toaletowy od Timago został wyposażony w cztery koła, które zostały pokryte specjalną gumą, która zapewnia dobrą przyczepność, co jest niezwykle ważne. Dla zapewnienia bezpieczeństwa wszystkie koła posiadają hamulce.

Łatwy w utrzymaniu czystości: Siedzisko wózka zostało wykonane, z materiału przyjemnego w dotyku, które łatwo można wyczyścić w przypadku gdy przydarzy nam się zabrudzić.

W zestawie otrzymamy:

- wózek sanitarny FS 692
- plastikowy pojemnik sanitarny

Dane techniczne:

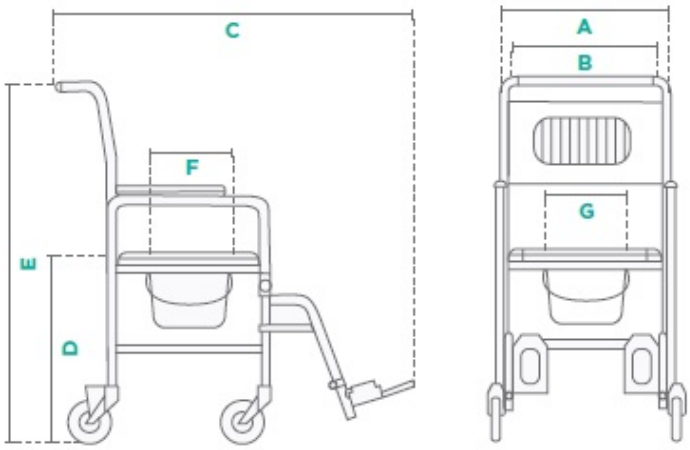

A Szerokość całkowita: 55 cm
B Szerokość wewnętrzna: 45 cm
C Głębokość całkowita: 87 cm
D Wysokość siedziska od podłoża: 53 cm
E Wysokość całkowita: 95 cm
F x G Wymiar siedziska: 44 cm x 44 cm
Waga: 10,6 kg
Maksymalne obciążenie: 100 kg

+/- 0,5-1 cm

Kod produktu: **FS 692**

Producent: **Timago**

Sklep internetowy Rena gwarantuje zakup **wózków pod prysznic** w bardzo atrakcyjnych cenach i szybkim czasem realizacji.

Potrzebujesz fachowej pomocy? Zadzwoń do nas **532-462-001** Odpowiemy na wszystkie twoje pytania i pomożemy wybrać odpowiedni produkt.

Szukasz innego wózka? Zachęcamy do zapoznania się z pełną ofertą naszego sklepu, posiadamy produkty takich producentów jak: Aston, Mobilex, Reha-Fund, Timago, Vermeiren.

Wszystkie oferowane produkty w naszym sklepie są fabrycznie nowe i mają gwarancję producenta.

Na życzenie klienta wystawiamy **paragon** lub fakturę **Vat**.